Контактная информация			
Компания			
Адрес			
ИНН/КПП			
Банковские реквизиты			
Представитель			
Контактное лицо		Тел./фак	
e-mail		Сайт	
Доставка продукции	Самовывоз ☒	По указанному адре	☐

Количество, шт.				
Параметры пружины				
Материал				
Диаметр проволоки (прутка), d				(мм)
Наружный диаметр, D_{1} Наружный диаметр, D1		(+/-)		(мм.)
Высота пружины, L_{0} Высота пружины, L0		(+/-)		(мм.)
их витков, nЧисло рабочих витков, n				
-2)Полное число витков, n_1 (n_1= n+2)				
Шаг, t*		(мм.)		
Работает в гильзе, Dг		(мм.)		
Работает на стержне, Dс		(мм.)		
Силовая диаграмма (при наличии) ☐				
Высота при нагрузке F_{1} Высота при нагрузке F1		L_1, (мм.)L_1, (		
Нагрузка		F_1, (Н, кгс)F_1		
Высота при нагрузке F_{2} Высота при нагрузке F2		L_2, (мм.)L_2, (		
Нагрузка		F_2, (Н, кгс)F_2		
Полное сжатие		L_3*, (мм.)		

Направление навивки	
любое	☐
правое	☐
левое	☐

Крайний виток (отметить)	
поджатый, зашлифованный	☒ 1) вариант
поджатый, нешлифованный	☐ 2) вариант
спираль с постоянным шагом	☐ 3) вариант

Защитное покрытие		
☒ Без покрытия	☐	Покрытие

Допуска, предельные отклонения и остальные технические требования по ГОСТ 16118-70

Примечание

Пять Витков

+7 (495) 231-67-27 www.5vitkov.ru 5vitkov@mail.ru
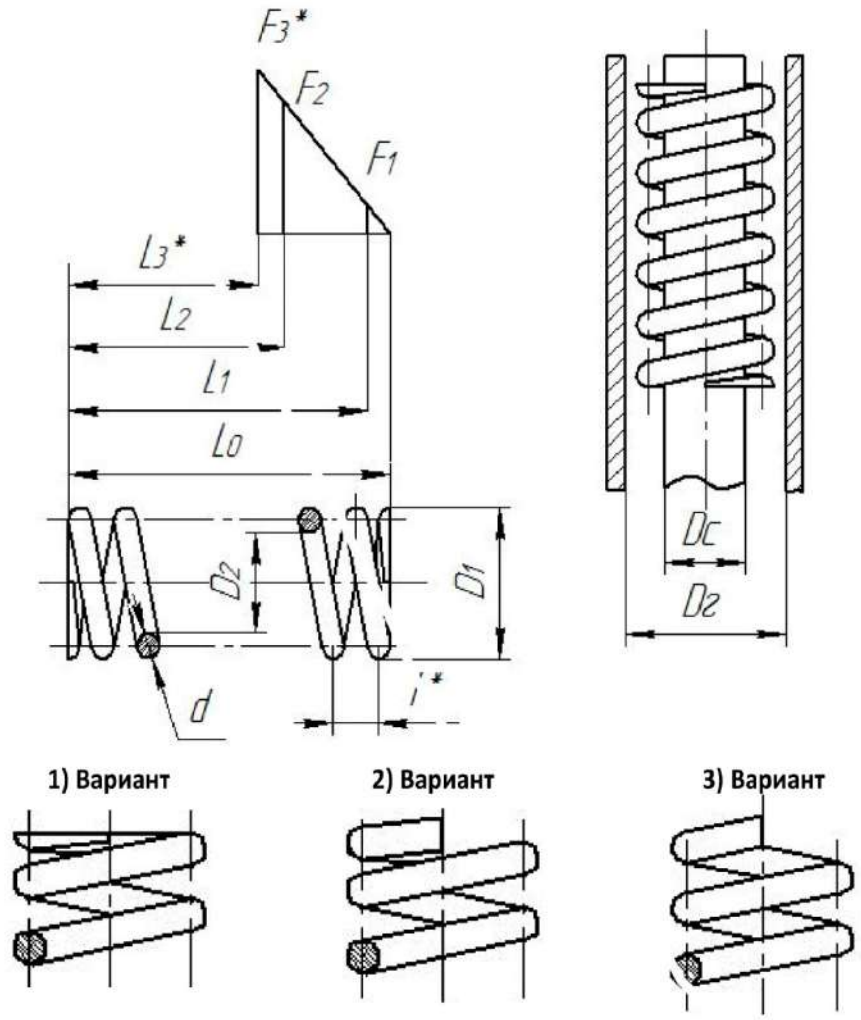
ПРУЖИНЫ СЖАТИЯ